TECHNIMOUNT
EMS®

BRACKET PRO SERIE® 60 - SD

GUIDE D'UTILISATION

SÉCURITÉ ET FLEXIBILITÉ
LÀ OU C'EST IMPORTANT

Droits d'auteur

Droits d'auteur 2024 Gestion Technimount S.A.M.U. Inc. (Technimount EMS) est une société affiliée de Technologies CGC Inc. Tous droits réservés. Aucune partie de cette publication ne peut être reproduite, transmise, transcrite, stockée dans un système de récupération, traduite dans une langue quelconque, modifiée sous quelque forme que ce soit ou par quelque moyen que ce soit, sans l'autorisation écrite de Technimount ou de ses sociétés affiliées.

Marques de commerce

Les noms des fabricants de produits et d'appareils médicaux sont des marques de commerce[MC] ou des marques déposées[MD] de leurs détenteurs respectifs.

- Technimount EMS® et Bracket Pro Serie® sont des marques déposées de Technologies CGC Inc.
- Hamilton-T1® est une marque de commerce de Hamilton Medical.

Pour tout problème avec votre produit Technimount, ses composants ou pour toute question technique pendant l'installation, l'utilisation ou la maintenance, communiquer avec le soutien technique à l'adresse techsupport@technimount.com.

Coordonnées

Gestion Technimount S.A.M.U. Inc.

Aux soins des Affaires réglementaires

3770, rue Jean Marchand, bureau 100-C

Québec (Québec) G2C 1Y6

Canada

customerservice@technimount.com

techsupport@technimount.com

legal@technimount.com

www.technimount.com

T + 1 581.700.6613

SF + 1 888.639.2758 (Amérique du Nord)

Table des matières

Droits d'auteur ..... **ii**

Marques de commerce ..... **ii**

Coordonnées ..... **ii**

1. Directives de sécurité **4**

2. Fonctionnement du support Bracket Pro Serie 60 - SD **5**

..... 2.1. Installer l'appareil médical dans le support Bracket Pro Serie 60 - SD 6

..... 2.2. Retirer l'appareil médical du support Bracket Pro Serie 60 - SD 8

..... 2.3. Installer l'appareil médical sur une Standard Surface Base 9

..... 2.4. Retirer l'appareil médical de la Standard Surface Base 10

3. Effectuer les vérifications de sécurité quotidiennes **11**

..... 3.1. Outils requis 11

..... 3.2. Vérifications de sécurité quotidiennes 11

..... 3.3. Points d'inspection illustrés 14

© 2024 Gestion Technimount S.A.M.U. Inc.

1. Directives de sécurité

AVERTISSEMENT - Avertissement général

- **Ne pas effectuer** de vérifications de sécurité sur les produits Technimount avant de recevoir la formation appropriée.
- Effectuer les vérifications de sécurité, tel que décrites dans ce guide d'utilisation. Le non-respect des directives recommandées peut entraîner des dommages prématurés au produit.
- En cas d'incidents graves avec la solution de support, cesser immédiatement l'utilisation du produit Technimount, contacter le Support Technique à technicalsupport@technimount.com pour obtenir un plan de mesures correctives, puis rapporter l'incident aux autorités appropriée.
- Garder toujours le manuel de l'utilisateur et le guide d'utilisation à portée de main du produit, même si l'appareil est vendu ultérieurement, afin d'éviter tout risque excessif pour l'appareil, les patients et le personnel des services médicaux d'urgence. La documentation de l'utilisateur fait partie intégrante de l'appareil.

ATTENTION - Manipulation et utilisation sécuritaires

Une mauvaise utilisation du produit Technimount peut endommager le système ou causer des blessures aux patients ou au personnel clinique.

ATTENTION - Pratique sécuritaire

Porter toujours une attention particulière à l'état des mécanismes de sécurité afin d'éviter tout risque excessif pour l'appareil, les patients et le personnel des services médicaux d'urgence.

ATTENTION - Charge utile/équilibre de la charge

Ne surcharger pas le système. La charge maximale utile est de 15,6 lb (7,08 kg).

ATTENTION - Suivre les instructions d'utilisation

- Lire et toujours respecter toutes les directives de sécurité indiquées, ainsi que les instructions fournies dans le présent document.
- Consulter le manuel de l'utilisateur du manufacturier pour connaître les consignes de sécurité et les instructions d'utilisation sécuritaire du ventilateur Hamilton-T1.

© 2024 Gestion Technimount S.A.M.U. Inc.

2. Fonctionnement du support Bracket Pro Serie 60 - SD

Ce guide a pour objectif d'aider le personnel des services médicaux d'urgence à sécuriser le ventilateur Hamilton-T1 dans le support Bracket Pro Serie 60 - SD pendant le transport de soins médicaux d'urgence ou des soins critiques (Figure 1). Pour obtenir des renseignements détaillés sur le produit qui ne sont pas liés à l'utilisateur, consulter votre superviseur ou le manuel de l'utilisateur au besoin.

REMARQUE : Effectuer toujours les vérifications de sécurité **avant** d'utiliser le support Bracket Pro Serie 60 - SD. Consulter les "Vérifications de sécurité quotidiennes" on page 11 avant chaque utilisation.

REMARQUE : Technimount cherche continuellement à améliorer la conception et la qualité des produits. Bien que ce document contienne les renseignements les plus récents sur le produit au moment de l'impression, il peut contenir des différences mineures avec la version actuelle. Pour de plus amples renseignements, communiquer avec le service à la clientèle à l'adresse customerservice@technimount.com.

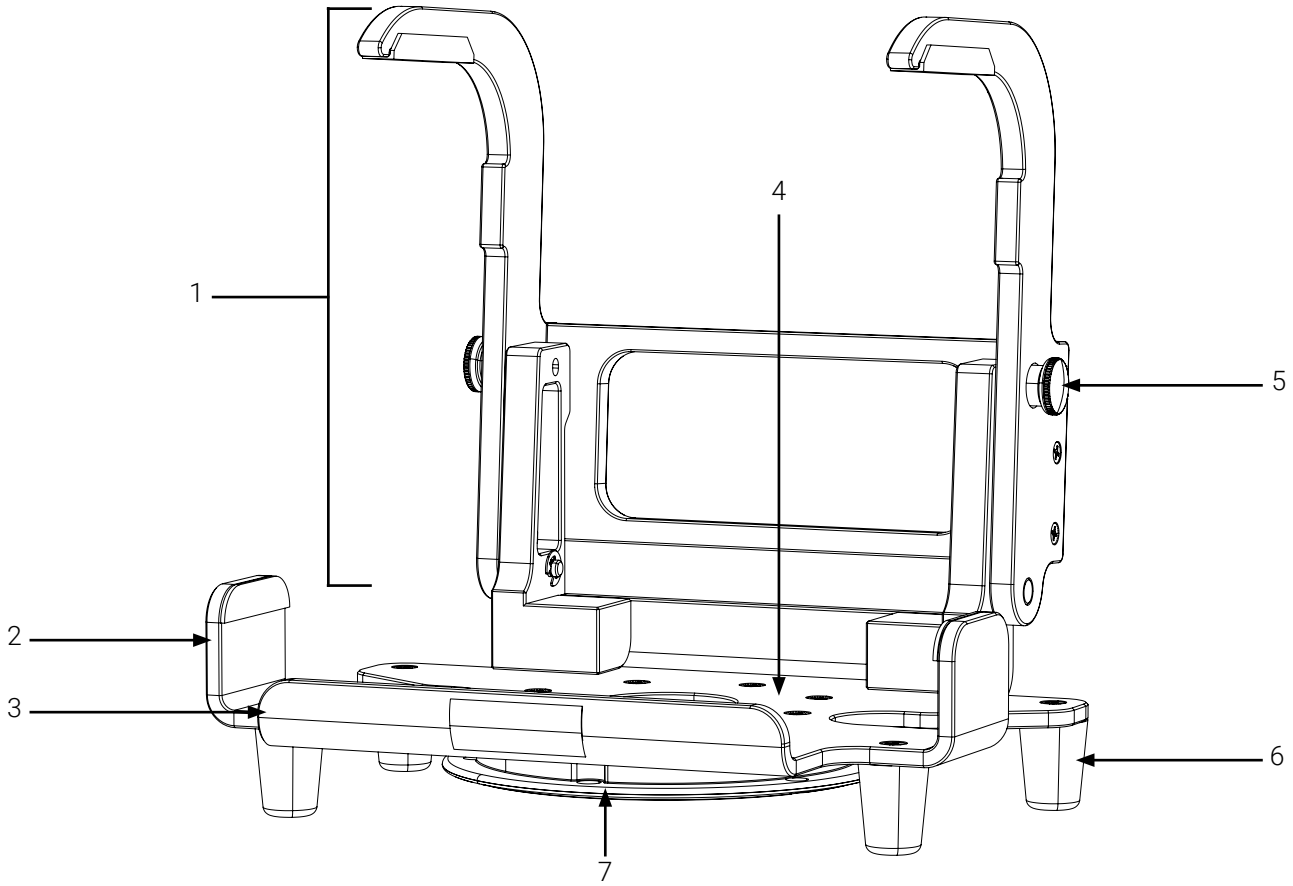

1. Système de verrouillage
2. Pli latéral (2X)
3. Pli avant
4. Plaque inférieure
5. Bouton à déclenchement rapide (2X)
6. Pied (4X)
7. Disque inférieur standard

Figure 1: Support Bracket Pro Serie 60 - SD

© 2024 Gestion Technimount S.A.M.U. Inc.

2.1. Installer l'appareil médical dans le support Bracket Pro Serie 60 - SD

1. Si le support est fermé (verrouillé), tirer and maintenir les deux (2) boutons à déclenchement rapide afin de désengager le système de verrouillage (Figure 2 A), puis le pousser vers l'arrière jusqu'à ce qu'elle finissent sa course (Figure 2 B).

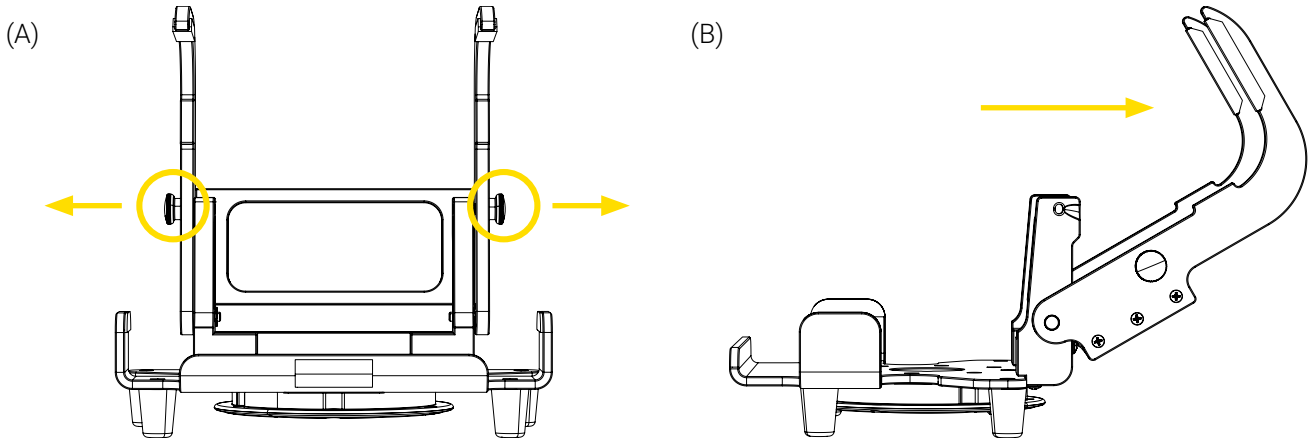

Figure 2: Déverrouillage/ouverture du support Bracket Pro Serie 60 - SD

2. Insérer l'appareil médical dans le support à l'aide de la poignée, et s'assurer qu'il soit centré entre les plis avant et latéraux de la plaque inférieure (Figure 3 A). Une fois installé, laisser la poignée du ventilateur levée (Figure 3 B).

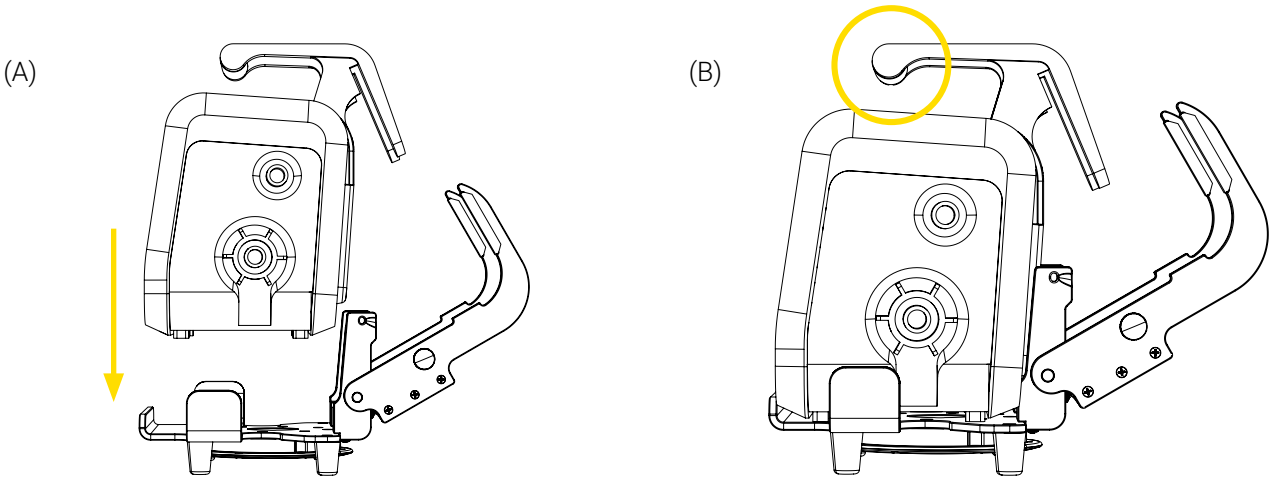

Figure 3: Insertion de l'appareil médical dans le support Bracket Pro Serie 60 - SD

© 2024 Gestion Technimount S.A.M.U. Inc.

3. Lever le système de verrouillage par-dessus l'appareil médical, puis appuyer sur la barre jusqu'à ce qu'il se verrouille (Figure 4).

(A) (B)

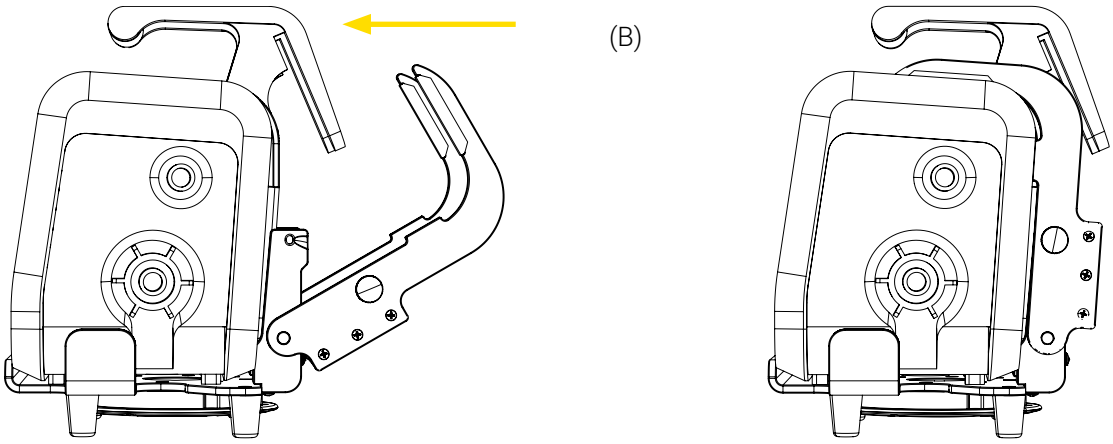

Figure 4: Installation de l'appareil médical dans le support Bracket Pro Serie 60 - SD

4. Valider que les deux (2) boutons à déclenchement rapide soient insérés dans le support afin d'assurer que l'appareil médical soit correctement verrouillé (Figure 5).

(A) (B)

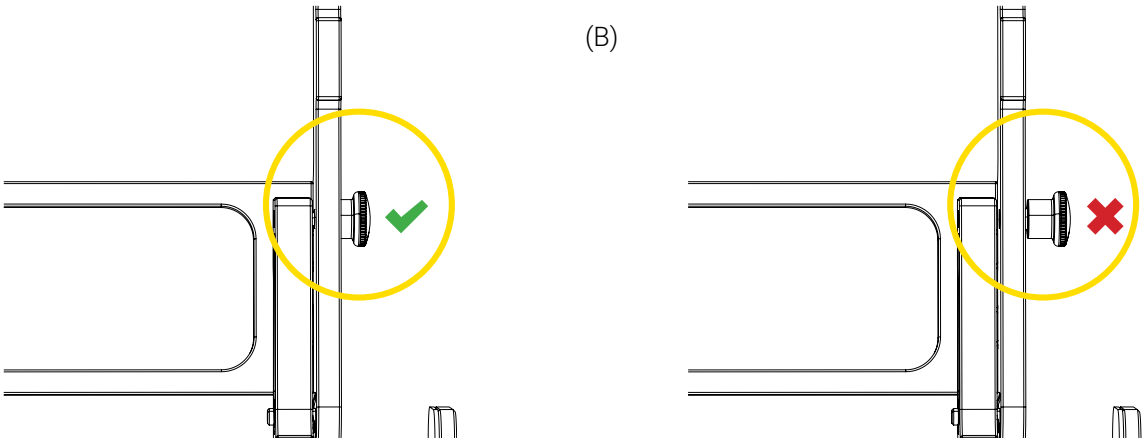

Figure 5: Mécanisme de verrouillage (1 de 2 boutons illustré)

L'installation de l'appareil médical dans le support Bracket Pro Serie 60 - SD est complétée.

© 2024 Gestion Technimount S.A.M.U. Inc.

2.2. Retirer l'appareil médical du support Bracket Pro Serie 60 - SD

1. Tirer and maintenir les deux (2) boutons à déclenchement rapide afin de désengager le système de verrouillage (Figure 6 A), puis le pousser vers l'arrière jusqu'à ce qu'elle finissent sa course (Figure 6 B).

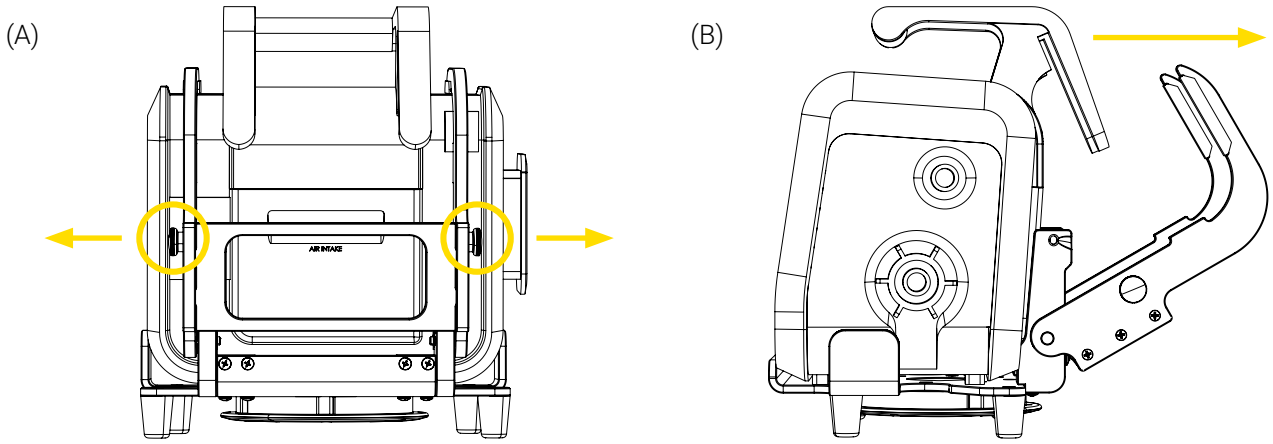

Figure 6: Déverrouillage/ouverture du support Bracket Pro Serie 60 - SD

2. À l'aide de la poignée, tirer l'appareil médical vers le haut pour le retirer du support (Figure 7). Mettre l'appareil médical de côté.

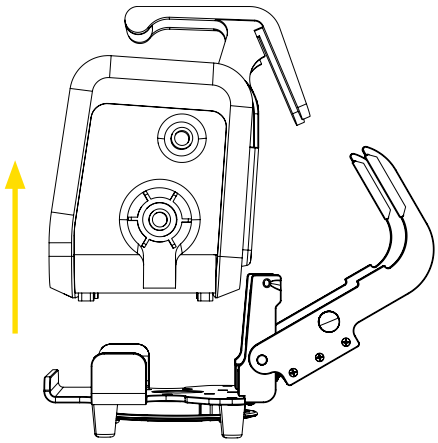

Figure 7: Retrait de l'appareil médical du support Bracket Pro Serie 60 - SD

Le retrait de l'appareil médical du support Bracket Pro Serie 60 - SD est complété.

© 2024 Gestion Technimount S.A.M.U. Inc.

2.3. Installer l'appareil médical sur une Standard Surface Base

REMARQUE : Seul un support Technimount avec un disque inférieur standard peut être installé sur une Standard Surface Base.

1. Aligner et insérer le disque inférieur standard situé sous le support Bracket Pro Serie 60 - SD horizontalement dans la Standard Surface Base jusqu'à ce quelle se verrouille (Figure 8).

   REMARQUE : S'assurer d'insérer l'appareil médical par l'arrière sur la base (Figure 8). Une fois installé, le logo Technimount sur le support devrait être aligné et centré avec le bouton à déclenchement rapide de la Standard Surface Base.

2. Déplacer l'appareil médical d'avant à arrière quelques fois pour s'assurer que le support soit bien verrouillée dans la Standard Surface Base.

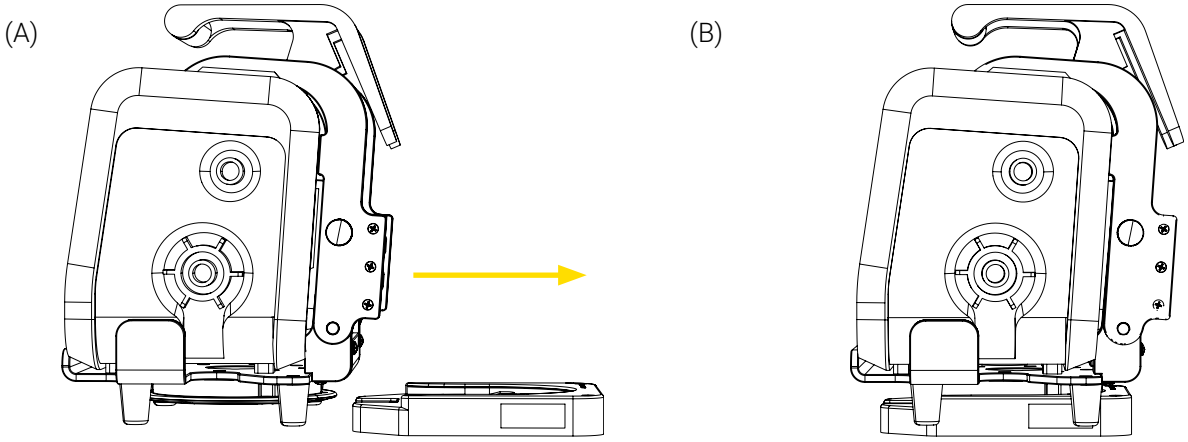

Figure 8: Installation de l'appareil médical sur une Standard Surface Base

3. Tourner l'appareil médical dans le sens horaire ou antihoraire, jusqu'à la position désirée (Figure 9).

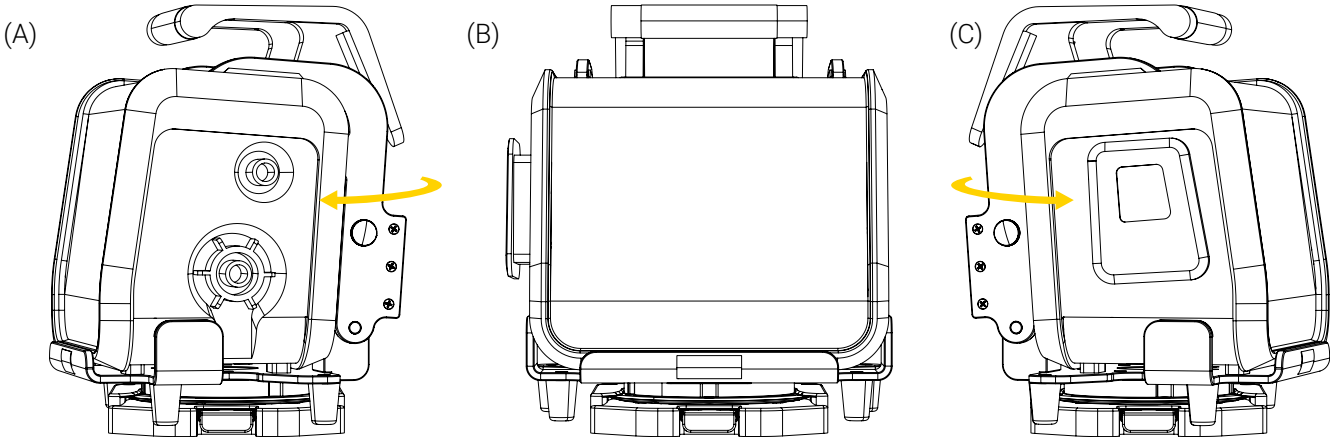

Figure 9: Rotation de l'appareil médical sur une Standard Surface Base

L'installation de l'appareil médical sur une Standard Surface Base est complétée.

© 2024 Gestion Technimount S.A.M.U. Inc.

2.4. Retirer l'appareil médical de la Standard Surface Base

1. Tourner l'appareil médical jusqu'à ce que le logo Technimount sur le support soit aligné et centré avec le bouton à déclenchement rapide de la Standard Surface Base (Figure 10).

   REMARQUE : Un mauvais alignement entre le support et la base pourrait faire en sorte que les pieds du support empêche le retrait de l'appareil médical.

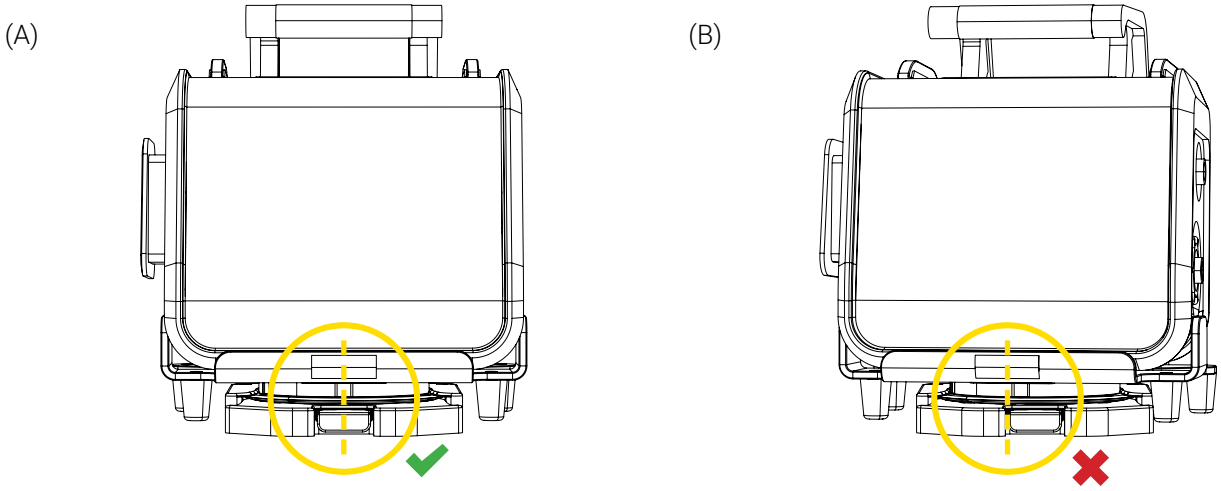

Figure 10: Position de retrait de l'appareil médical

2. Appuyer et maintenir enfoncer le bouton du mécanisme à déclenchement rapide de la Standard Surface Base, puis tirer sur l'appareil médical horizontalement à l'aide de la poignée pour le retirer de la base (Figure 11). Mettre l'appareil médical de côté.

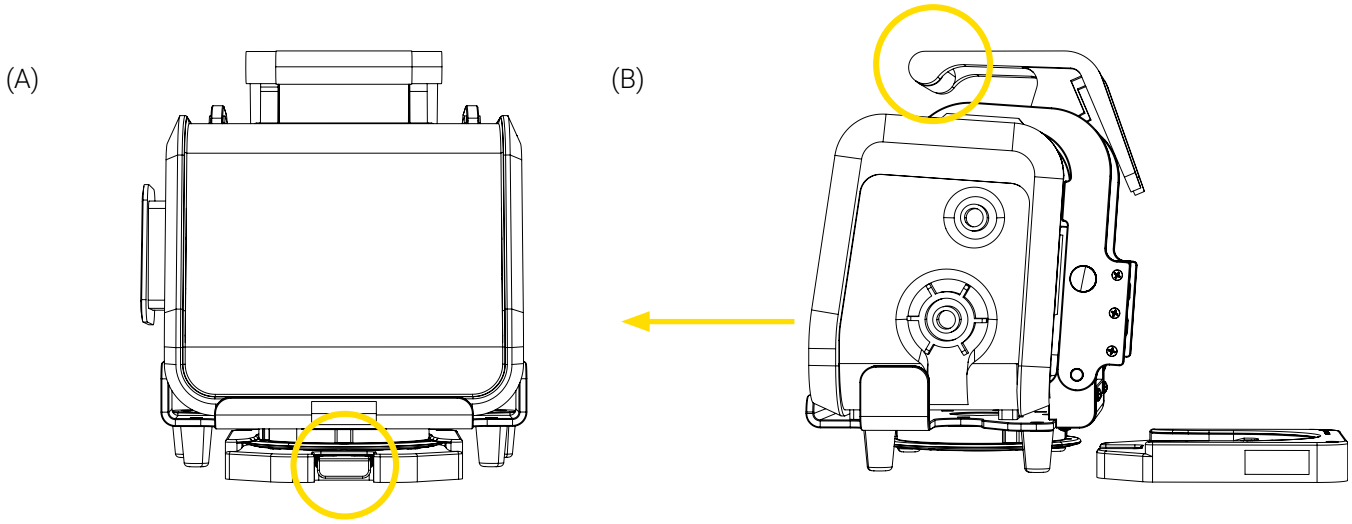

Figure 11: Retrait de l'appareil médical de la Standard Surface Base

Le retrait de l'appareil médical de la Standard Surface Base est complété.

© 2024 Gestion Technimount S.A.M.U. Inc.

3. Effectuer les vérifications de sécurité quotidiennes

Des vérifications de sécurité quotidiennes sur les produits Technimount sont recommandées pour les garder en bon état et éviter toute défaillance ou blessure au patient ou au personnel des services médicaux d'urgence. Le personnel des services médicaux d'urgence doit effectuer les vérifications de sécurité quotidiennes au début de chaque quart de travail.

REMARQUE : Conserver toujours des dossiers de toutes vos activités de maintenance et retirer immédiatement les produits défectueux ou expirés de votre inventaire.

Communiquer avec le soutien technique à l'adresse techsupport@technimount.com pour tout problème lié aux pièces de rechange ou à la réparation.

3.1. Outils requis

- Linge sec et propre

3.2. Vérifications de sécurité quotidiennes

Voir en référence les points d'inspection illustrés (Figure 12), au besoin.

REMARQUE : En cas de non-conformité, aviser le superviseur de la maintenance de toutes les non-conformités et cesser immédiatement l'utilisation.

VÉRIFICATIONS DE SÉCURITÉ QUOTIDIENNES	CONFORME	
INSPECTIONS	OUI	NON
Support Bracket Pro Serie 60 - SD (Figure 12)		
- Inspecter visuellement le support pour vous assurer qu'il n'y a pas de dommage ou d'attaque chimique, que le matériel est en bon état et qu'il n'y a pas de vis desserrées.	☐	☐
- Inspecter visuellement le support et s'assurer qu'il n'y a pas de particules logées. Si c'est le cas, retirer immédiatement à l'aide d'un linge propre et sec.	☐	☐
Système de verrouillage (Figure 12)		
- Inspecter visuellement tous les composants du système de verrouillage pour vous assurer qu'il n'y a pas de dommages ou d'attaque chimique, que le matériel est en bon état et qu'il n'y a pas de vis desserrées.	☐	☐
- Tirer et relâcher les boutons à déclenchement rapide pour vous assurer qu'ils fonctionnent correctement (verrouille/déverrouille). Les boutons devraient s'insérer et se rétracter sans résistance.	☐	☐
- Une fois verrouillé, lever/baisser le système de verrouillage et s'assurer qu'il n'y a aucune interférence ni de particules logées dans les cavités. Si c'est le cas, retirer immédiatement à l'aide d'un linge propre et sec.	☐	☐
- Baisser et verrouiller le système de verrouillage, puis le tirer vers le haut et s'assurer que le mécanisme de verrouillage fonctionnent correctement. Si c'est le cas, cesser immédiatement l'utilisation du support et aviser le superviseur de la maintenance.	☐	☐

© 2024 Gestion Technimount S.A.M.U. Inc.

VÉRIFICATIONS DE SÉCURITÉ QUOTIDIENNES	CONFORME	
Disque inférieur standard (Figure 12)		
- Inspecter visuellement tous les composants du disque inférieur standard pour vous assurer qu'il n'y a pas de dommages ou d'attaque chimique, que le matériel est en bon état et qu'il n'y a pas de vis desserrées.	☐	☐
- Inspecter visuellement le rebord intérieur du disque et vous assurer qu'il n'y a pas de particules logées. Si c'est le cas, retirer immédiatement à l'aide d'un linge propre et sec.	☐	☐
- Installer/retirer quelques fois le disque inférieur standard sur la Standard Surface Base pour vous assurer qu'il fonctionne correctement. Le disque inférieur standard du support Bracket Pro Serie 60 - SD devraient s'insérer facilement et se verrouiller après le déclic de la Standard Surface Base qui s'engage et se retirer aussi facilement lors de l'utilisation du mécanisme à déclenchement rapide.	☐	☐
Pieds en acétal (Figure 12)		
- Inspecter visuellement les (4) pieds pour vous assurer qu'il n'y a pas de dommages ou d'attaque chimique, que le matériel est en bon état et qu'il n'y a pas de vis desserrées.	☐	☐

Vérifications de sécurité quotidiennes effectuées le (jj/mm/aaaa) _____, par

_____

Commentaires et observations :

© 2024 Gestion Technimount S.A.M.U. Inc.

VÉRIFICATIONS DE SÉCURITÉ QUOTIDIENNES	CONFORME

© 2024 Gestion Technimount S.A.M.U. Inc.

3.3. Points d'inspection illustrés

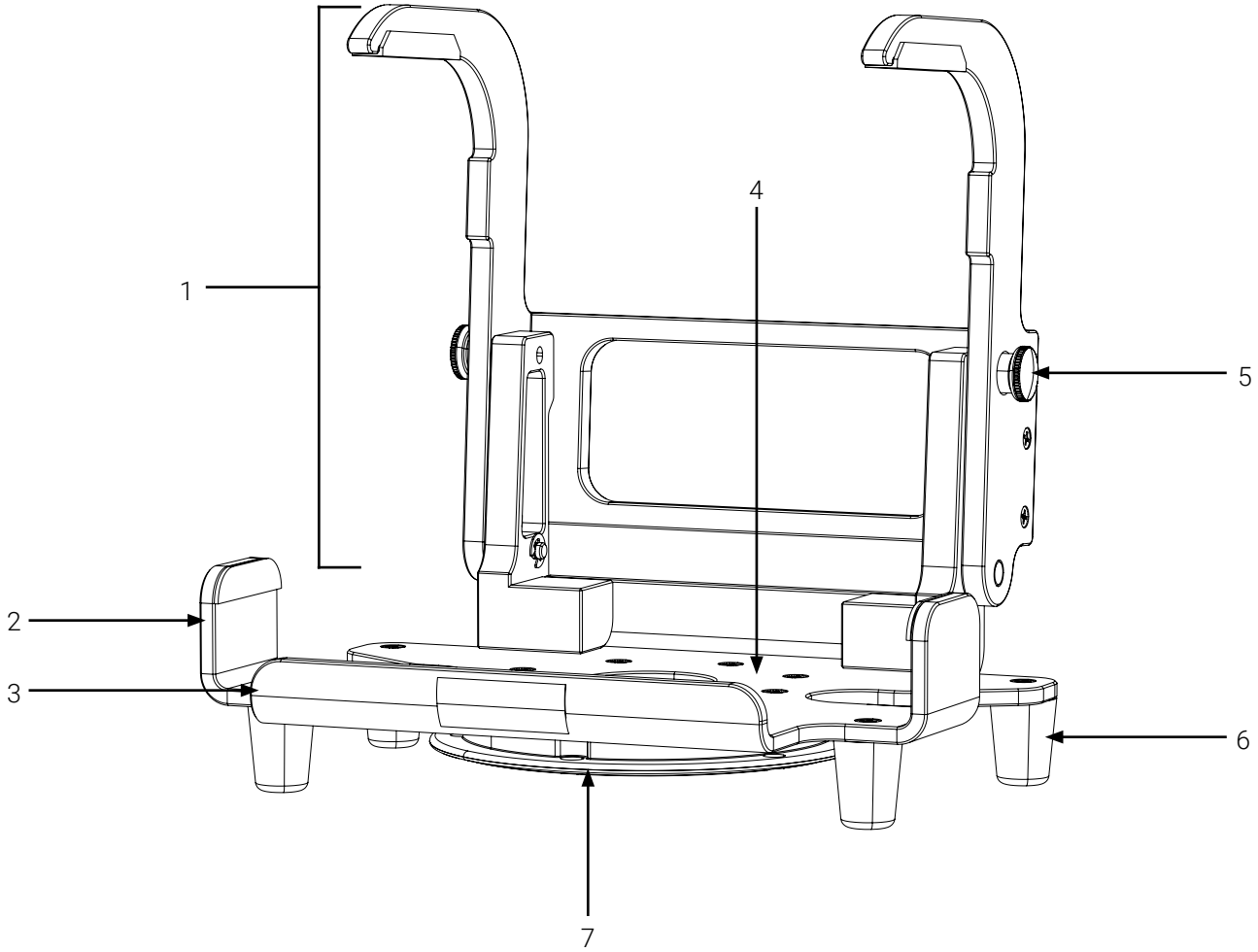

1. Système de verrouillage
2. Pli latéral (2X)
3. Pli avant
4. Plaque inférieure
5. Bouton à déclenchement rapide (2X)
6. Pied (4X)
7. Disque inférieur standard

Figure 12: Points d'inspection

© 2024 Gestion Technimount S.A.M.U. Inc.

© 2024 Gestion Technimount S.A.M.U. Inc.

TECHNIMOUNT
EMS®

Technimount EMS offre des solutions de fixation qui peuvent être installées sur les comptoirs d'ambulance, les murs et les civières, ce qui permet à l'appareil de suivre le patient tout au long du continuum de soins. Notre niveau de flexibilité inégalé permet une utilisation maximale dans les environnements de services médicaux d'urgence, hospitaliers et militaires.

Technimount EMS offre des solutions novatrices qui répondent aux besoins uniques en matière de gestion des appareils médicaux des équipes de transport d'urgence et de soins critiques pour les ambulances terrestres et aériennes. La sécurité est au cœur de nos valeurs; tous les systèmes Technimount sont testés conformément aux normes les plus élevées de l'industrie en matière de résistance aux impacts. Technimount EMS s'engage à fournir des solutions de transports innovantes pouvant s'adapter aux pratiques de soins en constante évolution.

GESTION TECHNIMOUNT S.A.M.U. INC.

3770, rue Jean Marchand, bureau 100-C
Québec (Québec) G2C 1Y6
Canada
T + 1 581 700-6613
SF + 1 888 639-2758 (Amérique du Nord)

technimount.com