TECHNIMOUNT
MEDICAL®

CHARIOT NÉONATAL THS™

GUIDE D'UTILISATION

TECHNIMOUNT MEDICAL ISO 13485 CERTIFIED

Droits d'auteur

Droits d'auteur 2023 Technimount Médical Inc. est une société affiliée de Technologies CGC Inc. Tous droits réservés. Aucune partie de cette publication ne peut être reproduite, transmise, transcrite, sauvegardée dans un système de récupération, traduite dans une langue quelconque, modifiée sous quelque forme que ce soit ou par quelque moyen que ce soit, sans l'autorisation écrite de Technimount ou de ses sociétés affiliées.

Marques de commerce

Les noms des fabricants de produits et d'appareils médicaux sont des marques de commerce[MC] ou des marques déposées[MD] de leurs détenteurs respectifs.

- Technimount Medical® est une marque déposée de Technologies CGC Inc.
- THS™ est une marques de commerce de Technologies CGC Inc.
- Babyleo® est une marque déposée de Draeger.
- Serres® est une marque déposée de Serres Inc.

Pour tout problème avec votre produit Technimount, ses composants ou pour toute question technique pendant l'installation, l'utilisation ou la maintenance, communiquer avec le soutien technique à l'adresse techsupport@technimount.com.

Coordonnées

Technimount Médical Inc.

À l'attention de : Affaires réglementaires

3770, rue Jean Marchand, bureau 100-B

Québec (Québec) G2C 1Y6

Canada

customerservice@technimount.com

techsupport@technimount.com

legal@technimount.com

www.technimount.com

T + 1 581 700-6583

SF + 1 888 521-0871 (Amérique du Nord)

Table des matières

Droits d'auteur ..... **ii**
Marques de commerce ..... **ii**
Coordonnées ..... **ii**
1. Directives de sécurité **4**
2. Orientation du Chariot néonatal THS **7**
3. Fonctionnement du Chariot néonatal THS **8**
..... 3.1. Installer le Chariot néonatal THS sur l'incubateur Babyleo 9
..... 3.2. Retirer le Chariot néonatal THS de l'incubateur Babyleo 11
..... 3.3. Installer un cylindre à gaz de type D-M15 et Type E-M24 13
..... 3.4. Retirer un cylindre à gaz de type D-M15 et Type E-M24 14
..... 3.5. Installation du bocal d'aspiration Serres (facultatif) 14
..... 3.6. Retrait du bocal d'aspiration Serres (facultatif) 15
..... 3.7. Opérer les tiges à soluté 15
4. Effectuer les vérifications de sécurité quotidiennes **16**
..... 4.1. Outils requis 16
..... 4.2. Vérifications de sécurité quotidiennes 16
..... 4.3. Points d'inspection illustrés 19

© 2023 Technimount Médical Inc.

1. Directives de sécurité

AVERTISSEMENT – Point de pincement/écrasement

Garder les doigts éloignés de l'extrémité du bras rabattable et de son mécanisme à déclenchement rapide lors des manipulations de couplage. Les pièces mobiles peuvent représenter un risque de pincement.

AVERTISSEMENT – Risque de blessure

S'assurer que le couplage entre le bras rabattable du chariot de transport et le dispositif d'accouplement THS™ sous l'incubateur soit sécurisé avant l'utilisation, afin d'éviter tout risque de déconnexion entre le patient et les équipements de support des fonctions vitales et de détachement du chariot. Si la partie rouge de la tige du bouton du mécanisme à déclenchement rapide du bras rabattable est visible, le mécanisme de verrouillage du système n'est pas bien engagé.

AVERTISSEMENT – Avertissement général

- **Ne pas effectuer** de vérifications de sécurité sur les produits Technimount avant de recevoir la formation appropriée.
- Effectuer les vérifications de sécurité, comme décrit dans ce guide d'utilisation. Le non-respect des directives recommandées peut entraîner des dommages prématurés au produit.
- Une mauvaise utilisation du produit Technimount peut endommager l'appareil ou causer des blessures aux patients ou au personnel clinique.
- En cas d'incidents graves avec le chariot, cesser immédiatement l'utilisation du produit Technimount, contacter le Support Technique à technicalsupport@technimount.com pour obtenir un plan de mesures correctives, puis rapporter l'incident aux autorités appropriée.

ATTENTION – Pratique sécuritaire

- S'assurer que le mécanisme à déclenchement rapide du bras rabattable soit sécurisé et fonctionnel avant l'utilisation.
- S'assurer que les mécanismes de verrouillage de tous les supports d'équipements médicaux installés sur le système de rail et les surfaces du chariot soient engagés et fonctionnels avant l'utilisation.
- Porter toujours une attention particulière à l'état des quatre (4) freins et du mécanisme à déclenchement rapide du bras rabattable, afin d'éviter tout risque excessif pour le chariot, les patients et le personnel clinique. Suivre le plan de maintenance recommandé et ses directives, comme décrit dans ce manuel de l'utilisateur et dans le guide d'utilisation.

© 2023 Technimount Médical Inc.

ATTENTION – Manipulation et utilisation sécuritaires

- **Ne pas sécuriser** ou détacher un cylindre à gaz lorsque le chariot est en déplacement, afin d'éviter le risque de bris, de chute d'équipement ou de blessures aux patients ou au personnel clinique. Toujours attendre que le chariot soit immobile avant de manipuler les courroies. Ce système de fixation a été conçu pour le transport de cylindre à gaz de type D-M15 et type E-M24 lors des transferts intrahospitalier.
- **Ne pas utiliser** de rallonge électrique. Au besoin, alimenter les appareils médicaux sur le chariot à l'aide des cordons d'alimentation fournis.
- **Ne pas utiliser** le bras rabattable comme appui-pied. S'assurer que le bras rabattable soit attaché dans son support lorsqu'il est séparé de l'incubateur ou qu'il est rangé. Lorsque le bras est à sa position basse, le bras rabattable pourrait causer un risque de trébuchement ou de basculement.
- Toujours ralentir la descente du bras rabattable lorsqu'il est descendu pour l'alignement avec le dispositif d'accouplement THS™. Descendre le bras rabattable trop rapidement ou dépassé le point d'alignement pourrait causer un risque de désalignement des composantes ou endommager le produit.
- S'assurer que l'unité ASC soit débranché et enroulé sur le crochet de gestion du câble une fois la charge de l'unité terminée et/ou avant de transporter le chariot.
- S'assurer que le système de freinage soit appliqué aux quatre (4) roulettes lorsque le Chariot néonatal THS est immobilisé ou qu'il n'est pas en fonction, afin de prévenir le risque de basculement.
- Une (1) personne est requise pour le déplacement sécuritaire du chariot et deux (2), pour le déplacement sécuritaire du chariot et l'incubateur lorsqu'il sont attachés lorsqu'il sont attachés. Pour le transport avec un patient, toujours se référer et suivre les protocoles de transport de votre centre hospitalier.

ATTENTION – Charge utile/équilibre de la charge

Ne pas surcharger le chariot, afin d'éviter un risque de basculement ou d'écrasement. La charge maximale utile est de 136,1 kg (300 lb) total.

- **Ne pas surcharger** la tablette supérieure et le protecteur ASC/tablette. La capacité de charge maximale est de 27,22 kg (60 lb), par tablette.
- **Ne pas surcharger** la tablette ASC (unité d'alimentation sans coupure). La capacité de charge maximale est de 68,04 kg (150 lb).
- **Ne pas surcharger** les rails horizontaux. La capacité de charge maximale est de 18,14 kg (40 lb), par rail.
- **Ne pas surcharger** les tiges à soluté :
  - La capacité de charge maximale de la partie supérieure de la tige à soluté est de 4,5 L (160 oz liq.), par tige
  - La capacité de charge maximale de la partie inférieure de la tige à soluté est de 9,07 kg (20 lb), par tige.

© 2023 Technimount Médical Inc.

ATTENTION – Suivre les instructions d'utilisation

- Lire et toujours respecter toutes les directives de sécurité indiquées, ainsi que les instructions fournies dans le présent document.
- Consulter le manuel de l'utilisateur de l'incubateur pour connaître les consignes de sécurité et les instructions d'utilisation sécuritaire de l'incubateur Draeger Babyleo® TN500.
- Ce chariot peut contenir de l'équipement médical optionnel. Consulter le manuel de l'utilisateur de tous les équipements médicaux utilisés avec le Chariot néonatal THS pour connaître les consignes de sécurité et les instructions d'utilisation sécuritaire de chacun.

© 2023 Technimount Médical Inc.

2. Orientation du Chariot néonatal THS

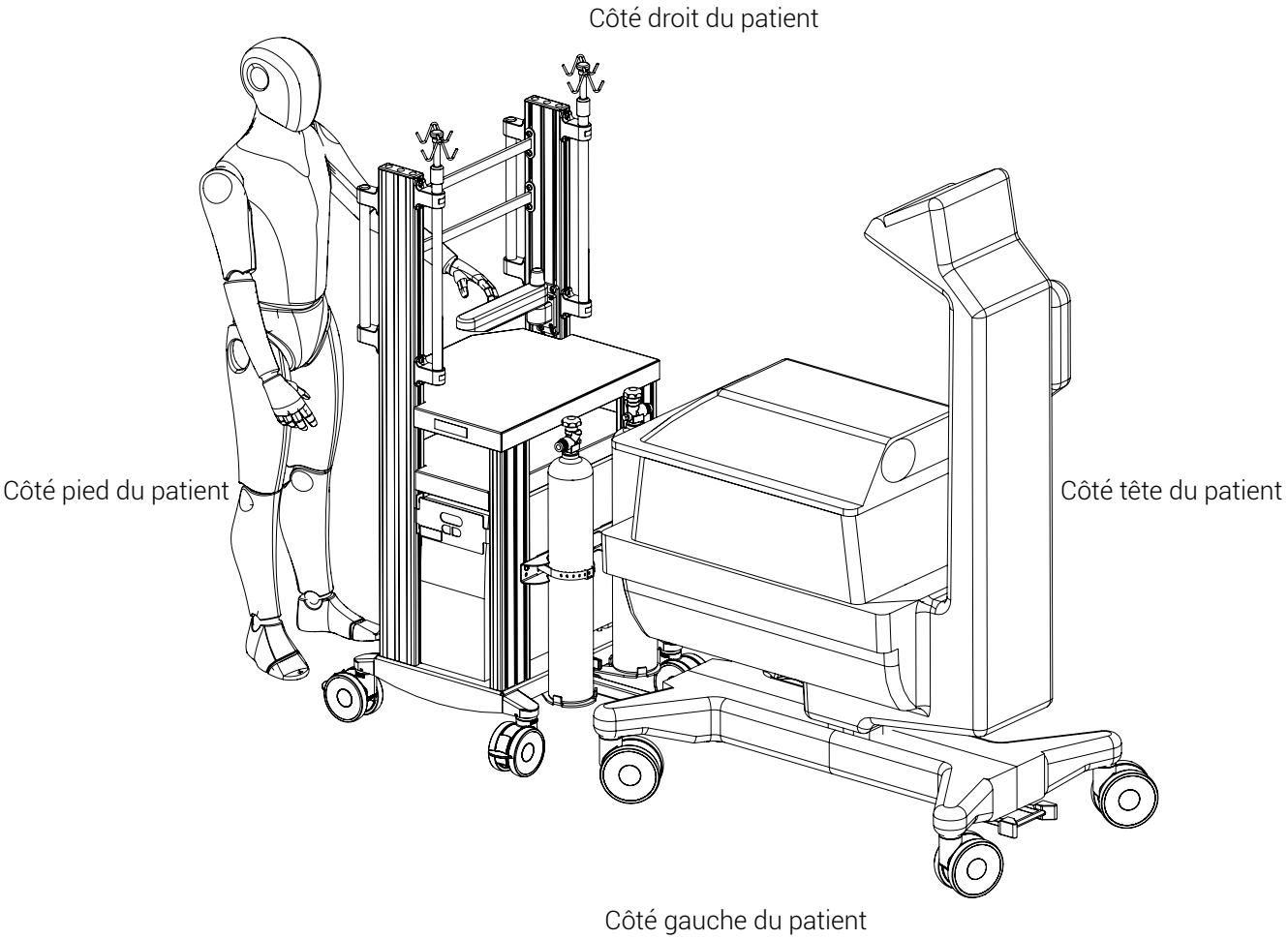

Figure 1 : Schéma d'orientation du Chariot néonatal THS, illustré avec l'incubateur Babyleo® TN500

© 2023 Technimount Médical Inc.

3. Fonctionnement du Chariot néonatal THS

Ce guide a pour objectif d'aider le personnel clinique à utiliser efficacement le Chariot néonatal THS, pour le transport de l'incubateur Draeger Babyleo® TN500, ainsi que les multiples appareils médicaux nécessaires aux soins du patients lors des transferts intrahospitalier. Pour obtenir des renseignements détaillés sur le produit qui ne sont pas liés à l'utilisation, consulter votre superviseur ou le manuel de l'utilisateur au besoin.

REMARQUE : Effectuer toujours les vérifications de sécurité **avant** d'utiliser le Chariot néonatal THS. Consulter les « Vérifications de sécurité quotidiennes » à la page 16 avant chaque utilisation.

REMARQUE : Technimount cherche continuellement à améliorer la conception et la qualité des produits. Bien que ce guide d'utilisation contienne les renseignements les plus récents sur le produit au moment de l'impression, il peut contenir des différences mineures avec la version actuelle. Pour de plus amples renseignements, communiquer avec le service à la clientèle à l'adresse customerservice@technimount.com

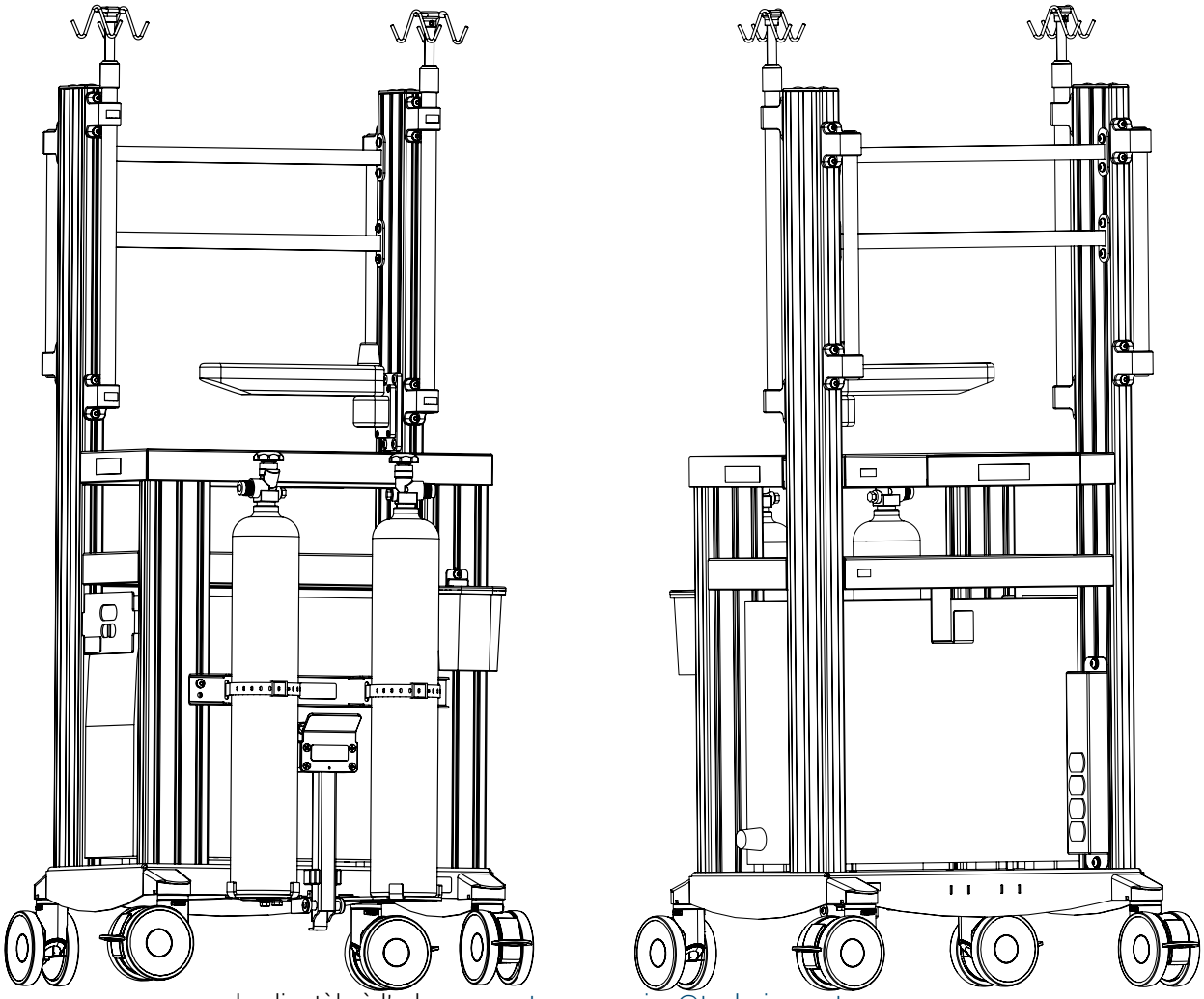

Figure 2 : Chariot néonatal THS avec options facultatives illustrées

© 2023 Technimount Médical Inc.

3.1. Installer le Chariot néonatal THS sur l'incubateur Babyleo

AVERTISSEMENT – Point de pincement/écrasement

Garder les doigts éloignés de l'extrémité du bras rabattable et de son mécanisme à déclenchement rapide lors des manipulations de couplage. Les pièces mobiles peuvent représenter un risque de pincement.

AVERTISSEMENT – Risque de blessure

S'assurer que le couplage entre le bras rabattable du chariot de transport et le dispositif d'accouplement THS™ sous l'incubateur soit sécurisé avant l'utilisation, afin d'éviter tout risque de déconnexion entre le patient et les équipements de support des fonctions vitales et de détachement du chariot. Si la partie rouge de la tige du bouton du mécanisme à déclenchement rapide du bras rabattable est visible, le mécanisme de verrouillage du système n'est pas bien engagé.

ATTENTION – Manipulation et utilisation sécuritaires

- Une (1) personne est requise pour le déplacement sécuritaire du chariot et deux (2), pour le déplacement sécuritaire du chariot et l'incubateur lorsqu'il sont attachés. Pour le transport avec un patient, toujours se référer et suivre les protocoles de transport de votre centre hospitalier.
- Toujours ralentir la descente du bras rabattable lorsqu'il est descendu pour l'alignement avec le dispositif d'accouplement THS™. Descendre le bras rabattable trop rapidement ou dépassé le point d'alignement pourrait causé un risque de désalignement des composantes ou endommager le produit.

ATTENTION – Pratique sécuritaire

S'assurer que le couplage entre le bras rabattable du chariot de transport et le dispositif d'accouplement THS™ sous l'incubateur soit sécurisé avant l'utilisation. Si la partie rouge de la tige du bouton du mécanisme à déclenchement rapide du bras rabattable est visible, le mécanisme de verrouillage n'est pas sécurisé correctement. Un couplage non-sécurisé pourrait entraîner le détachement du chariot et une déconnexion des appareils médicaux

1. Au besoin, débrancher le câble d'alimentation de l'unité ASC et l'enrouler sur le crochet de gestion du câble (Figure 3).

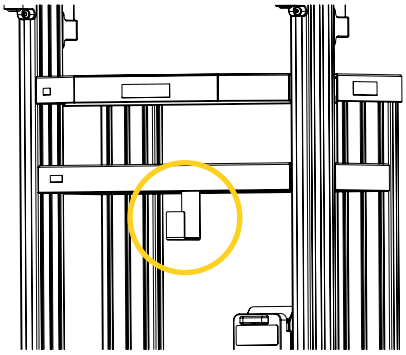

Figure 3 : Crochet de gestion du câble ASC

© 2023 Technimount Médical Inc.

2. Au besoin, désengager le système de freinage des quatre (4) roulettes double pivotante du Chariot néonatal THS.
3. Au besoin, désengager les quatre (4) freins de blocage de l'incubateur, puis engager la roulette de direction pour faciliter les déplacements rectilignes.
4. Descendre le bras rabattable avec votre pied pour le détacher de son support (Figure 4 A), puis faire pivoter le bras vers l'avant jusqu'à sa position finale (Figure 4 B).

(A)

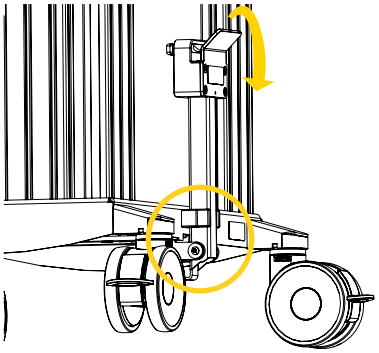

(B)

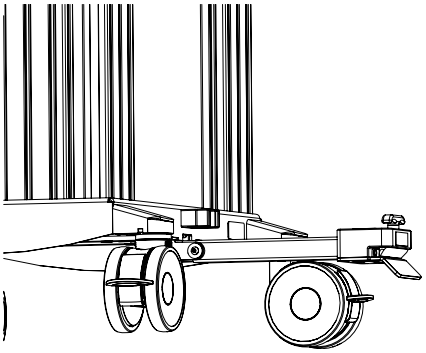

Figure 4 : Pivotement du bras rabattable

5. Se placer sur le côté du chariot, puis aligner le bras rabattable avec le dispositif d'accouplement THS sous l'incubateur (Figure 5 A).
6. Pousser le chariot vers l'incubateur, jusqu'à' à ce que le dispositif d'accouplement THS soit inséré et sécurisé dans le mécanisme de verrouillage du bras (Figure 5 B).

(A)

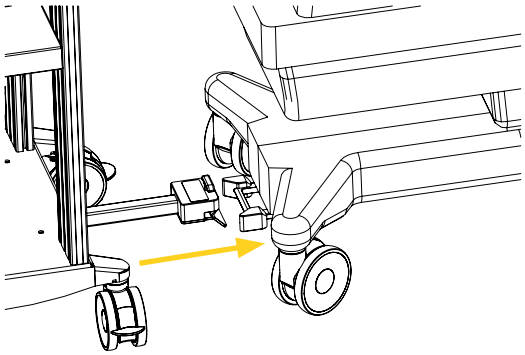

(B)

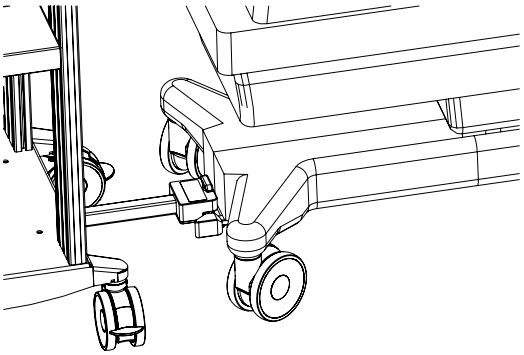

Figure 5 : Installation du chariot sur l'incubateur

© 2023 Technimount Médical Inc.

7. S'assurer que le couplage entre le bras rabattable du chariot de transport et le dispositif d'accouplement THS sous l'incubateur soit sécurisé (Figure 6).

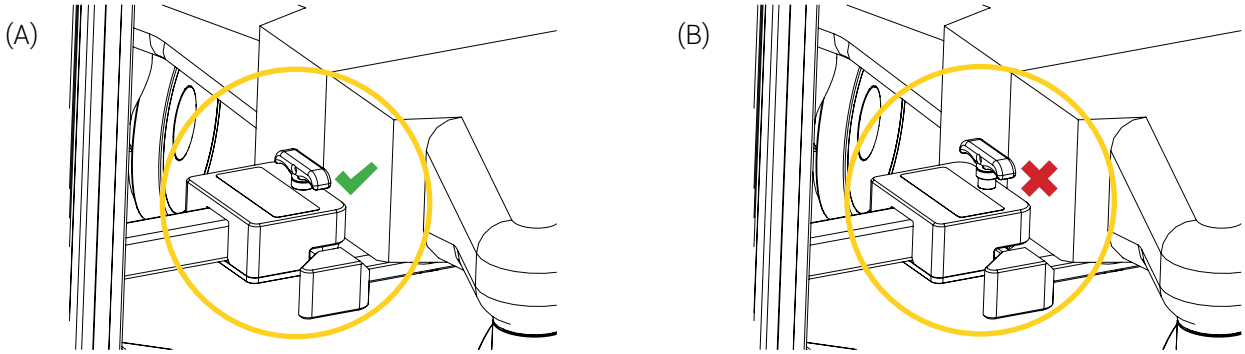

Figure 6 : Chariot installé sur l'incubateur

8. Si le chariot n'est pas immédiatement utilisé pour le transport, appliquer le système de freinage sur les quatre (4) roulettes double pivotante du chariot.

L'installation du Chariot néonatal THS sur l'incubateur Babyleo est complétée.

3.2. Retirer le Chariot néonatal THS de l'incubateur Babyleo

AVERTISSEMENT – Point de pincement/écrasement

Garder les doigts éloignés de l'extrémité du bras rabattable et de son mécanisme à déclenchement rapide lors des manipulations de couplage. Les pièces mobiles peuvent représenter un risque de pincement.

ATTENTION – Manipulation et utilisation sécuritaires

Une (1) personne est requise pour le déplacement sécuritaire du chariot et deux (2), pour le déplacement sécuritaire du chariot et l'incubateur lorsqu'il sont attachés. Pour le transport avec un patient, toujours se référer et suivre les protocoles de transport de votre centre hospitalier.

1. Au besoin, désengager le système de freinage des quatre (4) roulettes double pivotante du Chariot néonatal THS.

© 2023 Technimount Médical Inc.

2. Tirer et maintenir la poignée du mécanisme à déclenchement rapide du bras rabattable pour libérer le dispositif d'accouplement THS (Figure 7).

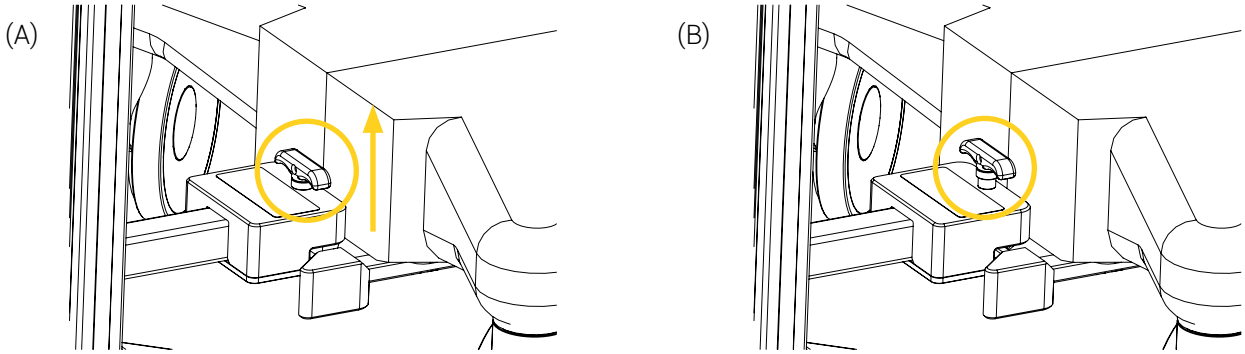

Figure 7 : Mécanisme à déclenchement rapide

3. Pousser le chariot dans le sens opposé de l'incubateur pour retirer le bras du dispositif d'accouplement THS, en retenant simultanément la poignée du mécanisme à déclenchement rapide du bras rabattable (Figure 8).

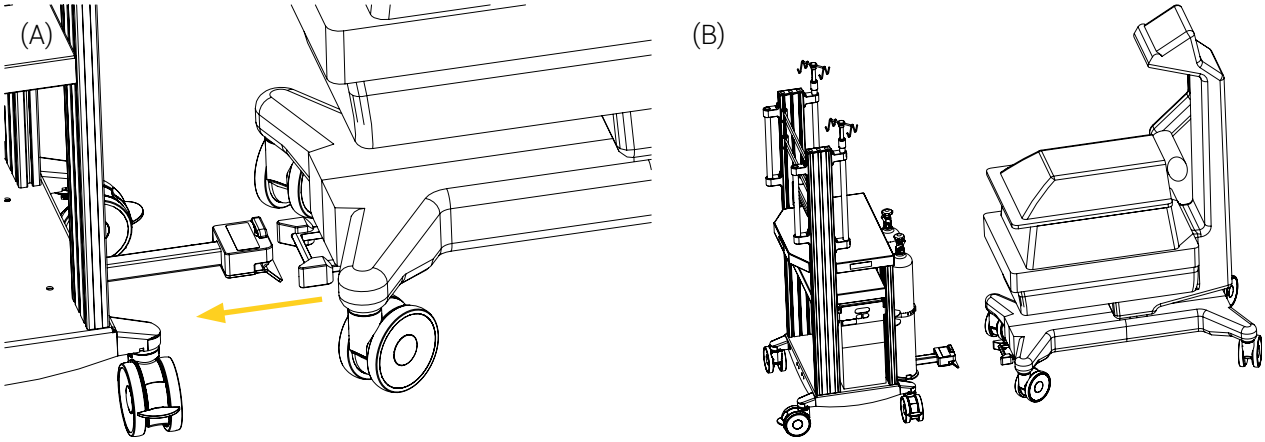

Figure 8 : Retrait du chariot de l'incubateur

© 2023 Technimount Médical Inc.

4. Pivoter le bras rabattable vers le haut jusqu'à sa position final, puis appuyer sur le bras pour l'insérer et le sécuriser dans son support à l'aide de votre pied (Figure 9).

(A) (B)

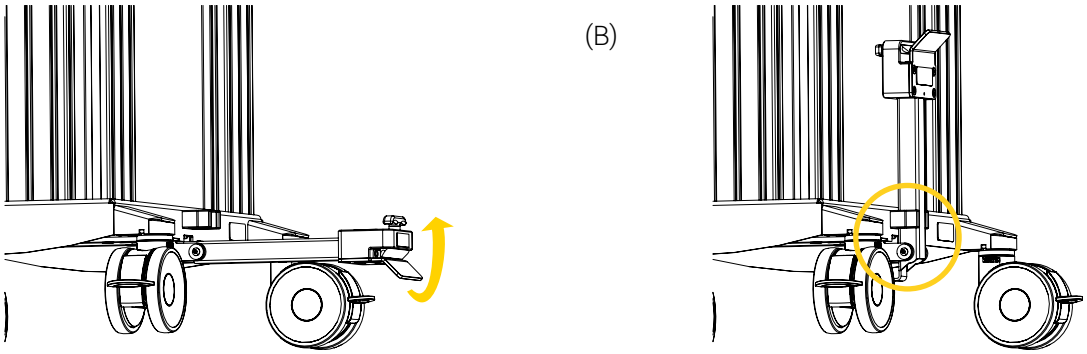

Figure 9 : Pivotement du bras rabattable

5. Appliquer le système de freinage sur les quatre (4) roulettes double pivotante du chariot.

Le retrait du Chariot néonatal THS de l'incubateur Babyleo est complétée.

3.3. Installer un cylindre à gaz de type D-M15 et Type E-M24

1. Appliquer le système de freinage sur les quatre (4) roulettes double pivotante du chariot.
2. Au besoin, détacher la courroie du support pour cylindres à gaz.
3. Insérer et positionner le cylindre à gaz sur la plaque inférieur du support (Figure 10).
4. Attacher et serrer la courroie fermement autour du cylindre à gaz à l'aide de la boucle pour le sécuriser.

ATTENTION – Manipulation et utilisation sécuritaires

S'assurer que le cylindre à gaz est bien sécurisé dans le support avant de déplacer le système, afin d'éviter le risque de bris, de chute d'équipement ou de blessures aux patients ou au personnel clinique.

(A) (B)

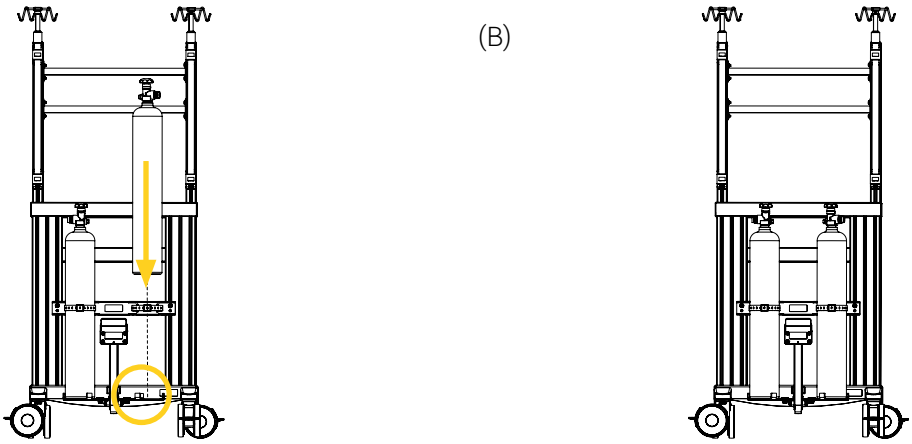

Figure 10 : Installation du cylindre à gaz dans le support

© 2023 Technimount Médical Inc.

5. Au besoin, répéter les étapes 1 à 4 pour installer un deuxième cylindre à gaz sur le support.

L'installation du cylindre à gaz dans le support est complétée.

3.4. Retirer un cylindre à gaz de type D-M15 et Type E-M24

1. Appliquer le système de freinage sur les quatre (4) roulettes double pivotante du chariot.
2. Détacher la courroie du support pour cylindres à gaz.
3. Soulever et retirer le cylindre à gaz du support et le mettre de côté (Figure 11 A).
4. Au besoin, répéter les étapes 1 à 3 pour retirer un deuxième cylindre à gaz (Figure 11 B).

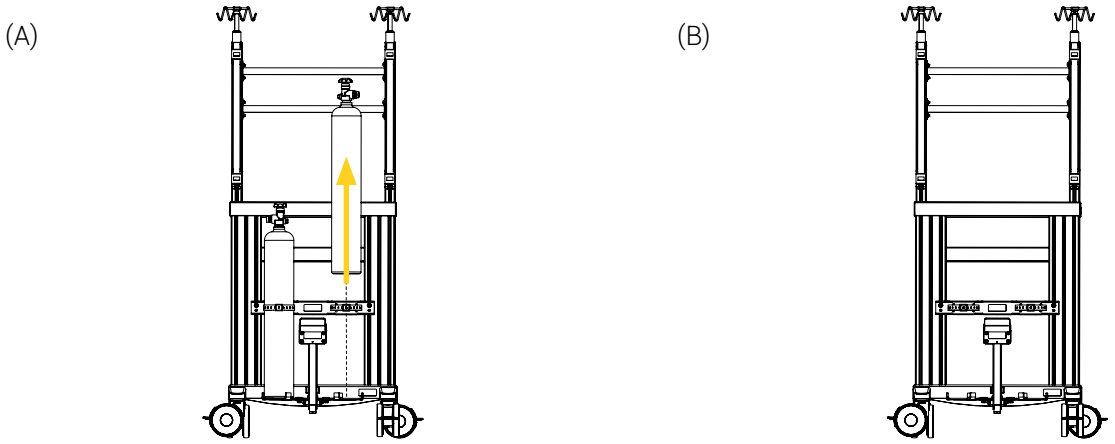

Figure 11 : Retrait du cylindre à gaz du support

Le retrait du cylindre à gaz du support est complétée.

3.5. Installation du bocal d'aspiration Serres (facultatif)

1. Insérer le support encastré du bocal dans l'adaptateur Serres, jusqu'au fond de la plaque-support (Figure 12).
2. Déplacer le bocal de haut en bas pour vous assurer qu'il soit bien installé dans le support.

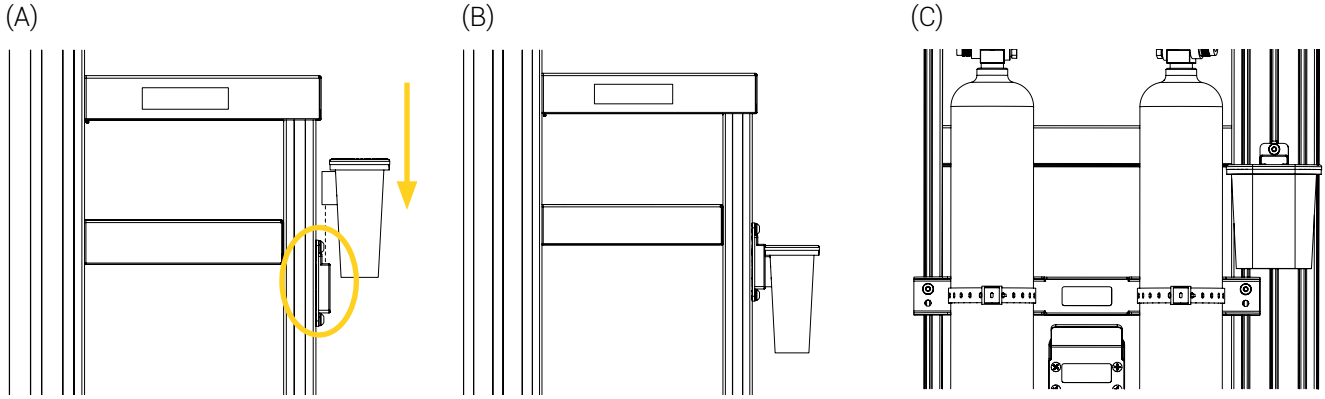

Figure 12 : Installation du bocal d'aspiration Serres (côté et devant du chariot illustré)

L'installation du bocal d'aspiration Serres dans le support est complétée.

© 2023 Technimount Médical Inc.

3.6. Retrait du bocal d'aspiration Serres (facultatif)

Tirer le bocal vers le haut pour le retirer du support (Figure 13).

(A) (B)

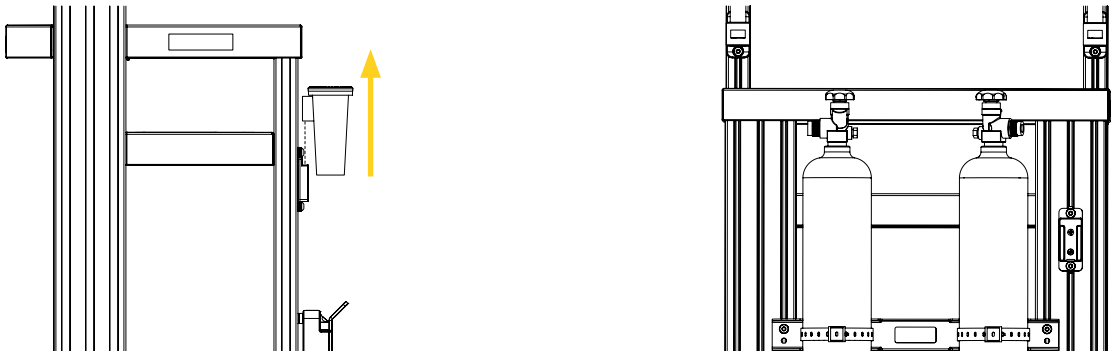

Figure 13 : Retrait du bocal d'aspiration Serres

Le retrait du bocal d'aspiration Serres du support est complétée.

3.7. Opérer les tiges à soluté

Au besoin, les tiges à soluté peuvent être ajustées en hauteur pour répondre aux besoins spécifiques de positionnement de l'équipement. Avant d'ajouter vos sacs à soluté, se référer aux directives de sécurité et au manuel de l'utilisateur pour obtenir des précisions sur la charge maximale utile de la tige à soluté.

1. Desserrer le collet de la tige à soluté en le tournant dans le sens antihoraire environ un quart de tour, puis monter ou descendre la tige selon vos besoins (Figure 14).
2. Resserrer le collet.
3. Au besoin, répéter les étapes 1 à 2 pour ajuster la hauteur de la deuxième tige à soluté.

(A) (B)

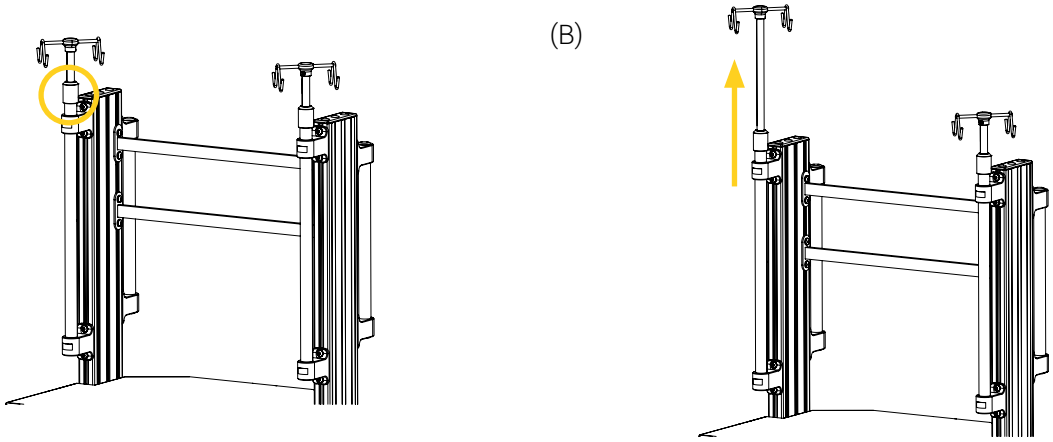

Figure 14 : Ajustement de la hauteur de la tige à soluté

© 2023 Technimount Médical Inc.

4. Effectuer les vérifications de sécurité quotidiennes

Des vérifications de sécurité quotidiennes sur les produits Technimount sont recommandées pour les garder en bon état et éviter toute défaillance ou blessure au patient ou au personnel clinique. Le personnel clinique doit effectuer les vérifications de sécurité quotidiennes au début de chaque quart de travail.

REMARQUE : Conserver toujours des dossiers de toutes vos activités de maintenance et retirer immédiatement les produits défectueux ou expirés de votre inventaire.

Communiquer avec le soutien technique à l'adresse techsupport@technimount.com pour tout problème lié aux pièces de rechange ou à la réparation.

4.1. Outils requis

- Linge sec et propre

4.2. Vérifications de sécurité quotidiennes

Voir en référence les points d'inspection illustrés sur le chariot de transport (Figure 15) et sous l'incubateur (Figure 16), au besoin.

REMARQUE : En cas de non-conformité, aviser le superviseur de la maintenance de toutes les non-conformités et cesser immédiatement l'utilisation.

VÉRIFICATIONS DE SÉCURITÉ QUOTIDIENNES	CONFORME	
INSPECTIONS	OUI	NON
Chariot néonatal THS (Figure 15)		
- Inspecter visuellement du chariot de transport pour vous assurer qu'il n'y a pas de dommages ou d'attaque chimique, que le matériel est en bon état et qu'il n'y a pas de vis desserrées.	☐	☐
- Inspecter visuellement les rails verticaux et horizontaux pour vous assurer qu'il n'y a pas de dommages ou d'attaque chimique, que le matériel est en bon état et qu'il n'y a pas de vis desserrées.	☐	☐
- Inspecter visuellement les cavités de chaque rail pour vous assurer qu'il n'y a pas de particules de logés. Si c'est le cas, retirer immédiatement à l'aide d'un linge propre et sec.	☐	☐
- Inspecter visuellement les poignées pour vous assurer qu'il n'y a pas de dommage ou d'attaque chimique et que le matériel est en bon état.	☐	☐
- Inspecter visuellement les cavités du système de freinage de chaque roulette double pivotante et s'assurer qu'il n'y a pas de particules logées. Si c'est le cas, retirer immédiatement à l'aide d'un linge propre et sec.	☐	☐
- Appuyer/tirer sur le frein de chaque roulettes double pivotante et s'assurer qu'ils fonctionnent correctement. Les mécanismes devrait barrer et débarrer sans résistance.	☐	☐
Bras rabattable et son support (Figure 15)		
- Inspecter visuellement le bras rabattable et son support et s'assurer qu'il n'y a pas de particules logées. Si c'est le cas, retirer immédiatement à l'aide d'un linge propre et sec.	☐	☐

© 2023 Technimount Médical Inc.

VÉRIFICATIONS DE SÉCURITÉ QUOTIDIENNES	CONFORME	
INSPECTIONS	OUI	NON
- Insérer/retirer le bras de son support pour vous assurer que le mécanisme fonctionne bien. Lorsque le bras est levé et inséré dans son support, le bras devrais y rester attaché.	☐	☐
- Installer/retirer le chariot de l'incubateur et s'assurer qu'ils fonctionnent correctement. Le chariot devrais pourvoir se rattacher et se verrouiller au son du clic du mécanisme de sécurité et facilement détaché avec le mécanisme à déclenchement rapide.	☐	☐
Dispositif d'accouplement THS (Figure 16)		
- Inspecter visuellement dispositif d'accouplement THS sous l'incubateur pour vous assurer qu'il n'y a pas de dommages ou d'attaque chimique, que le matériel est en bon état et qu'il n'y a pas de vis desserrées.	☐	☐
- Inspecter visuellement les guides du dispositif d'accouplement THS sous l'incubateur pour vous assurer qu'il n'y a pas de dommages ou d'attaque chimique, que le matériel est en bon état et qu'il n'y a pas de vis desserrées.	☐	☐
Tige à soluté (Figure 15)		
- Inspecter visuellement tous les composants des tiges à soluté pour vous assurer qu'il n'y a pas de dommages ou d'attaque chimique, que le matériel est en bon état et qu'il n'y a pas de vis desserrées.	☐	☐
- Vous assurer que les collets de chaque tige à soluté sont serrés. Les tiges doivent être fixes.	☐	☐
Accessoires optionnels		
- Inspecter visuellement tous les composants des accessoires optionnels, pour vous assurer qu'il n'y a pas de dommages ou d'attaque chimique, que le matériel est en bon état et qu'il n'y a pas de vis desserrées : - le support à cylindre à gaz - la plaque de support du bocal d'aspiration Serres - la plaque de support de la barre d'alimentation - la plaque de support du système de montage Draeger - le crochet de gestion du câble de l'unité ASC - le protecteur du bouton de l'alimentation du ASC - les patins de glissement sous l'unité ASC	☐	☐
- S'assurer de suivre les recommandations du manufacturier pour les vérifications et instructions de maintenance de tout les appareils médicaux qui pourraient être installés sur le chariot de transport.	☐	☐

Vérifications de sécurité quotidiennes effectuées le (jj/mm/aaaa), par

Commentaires et observations :

© 2023 Technimount Médical Inc.

VÉRIFICATIONS DE SÉCURITÉ QUOTIDIENNES	CONFORME	
INSPECTIONS	OUI	NON

© 2023 Technimount Médical Inc.

4.3. Points d'inspection illustrés

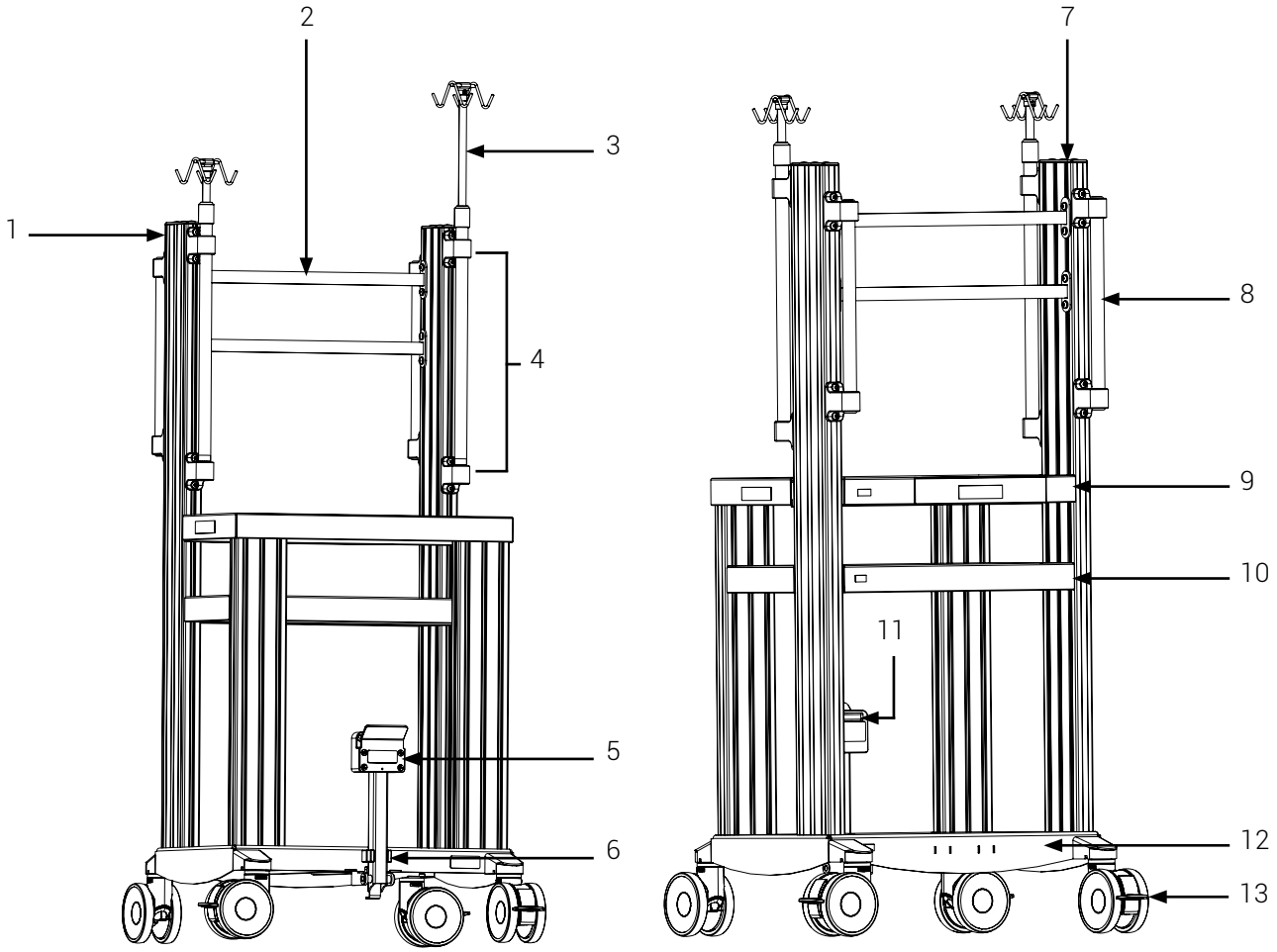

1. Système de rails verticaux	9. Tablette supérieur
2. Rail horizontaux (2X)	10. Protecteur ASC/tablette
3. Tige à soluté extensible (2X)	11. Mécanisme à déclenchement rapide du bras rabattable
4. Support pour tige à soluté (2X)	12. Tablette ASC
5. Bras rabattable	13. Roulette double pivotante avec système de freinage (4X)
6. Support du bras rabattable	
7. Capuchon (2X)	
8. Poignée (2X)	

Figure 15 : Points d'inspection du chariot

© 2023 Technimount Médical Inc.

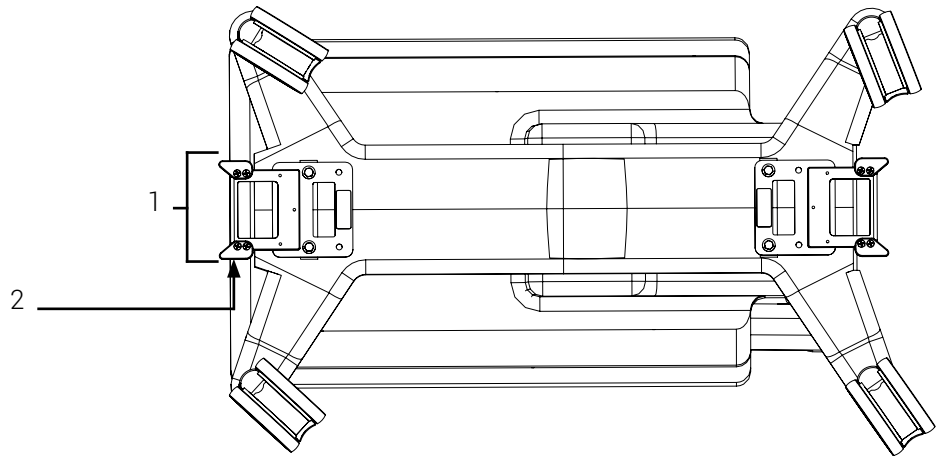

1.	Dispositif d'accouplement THS	2.	Guide (2X)

Figure 16 : Points d'inspection sous l'incubateur (deux (2) dispositifs d'accouplement THS illustrés)

© 2023 Technimount Médical Inc.

© 2023 Technimount Médical Inc.

TECHNIMOUNT
MEDICAL®

Chez Technimount Médicale Inc., nous comprenons que les professionnels de la santé ont besoin d'équipements qui facilitent leur pratique quotidienne. Nous concevons et développons des solutions de qualité, flexibles et faciles à utiliser, qui leur permettent de se concentrer sur ce qui compte le plus : les soins aux patients.

Technimount Médicale, une société certifiée ISO 13485, crée des produits distinctifs qui répondent à l'évolution constante des pratiques de soins de santé. Nos gammes de produits Technimount Healthcare System™ (THS™) et Healthcare Essentials permettent au personnel soignant de déplacer efficacement et en toute sécurité tous les dispositifs médicaux nécessaires pour traiter avec succès leurs patients, soit qu'ils se trouvent à l'hôpital ou à distance via des systèmes de télémédecine.

TECHNIMOUNT MÉDICAL INC.
3770, rue Jean Marchand, bureau 100-B
Québec (Québec) G2C 1Y6
Canada
T + 1 581 700-6583
SF + 1 888 521-0871 (Amérique du Nord)

technimount.com

TECHNIMOUNT MEDICAL ISO 13485 CERTIFIED